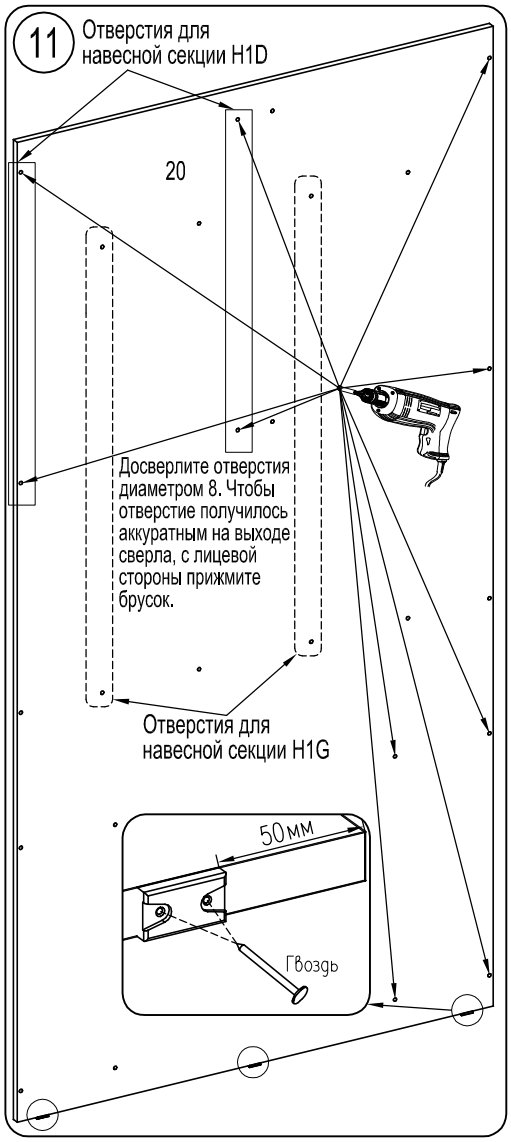
11
Отверстия для навесной секции H1D
20
Досверлите отверстия диаметром 8. Чтобы отверстие получилось аккуратным на выходе сверла, с лицевой стороны прижмите брусок.
Отверстия для навесной секции H1G
50мм
Гвоздь

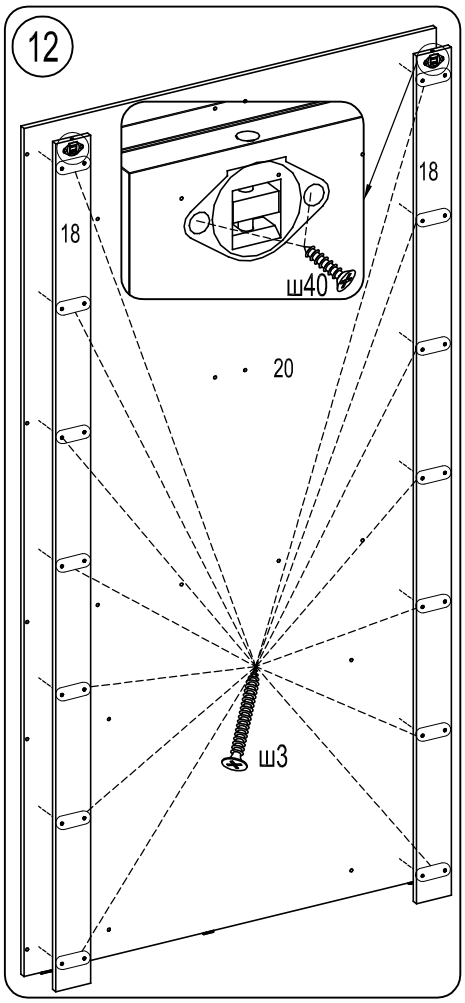
12
18
18
20
ш40
ш3

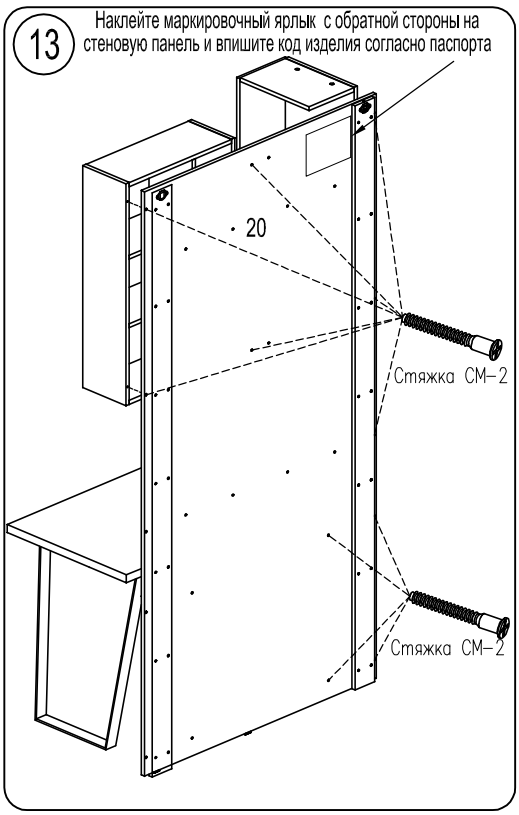
13
Наклейте маркировочный ярлык с обратной стороны на стеновую панель и впишите код изделия согласно паспорта
20
Стяжка СМ-2
Стяжка СМ-2

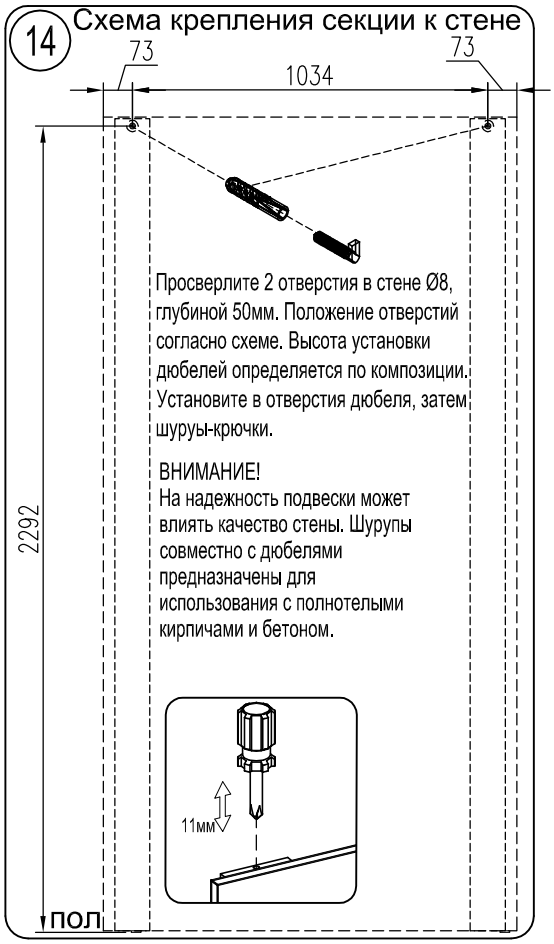
14
Схема крепления секции к стене
73
1034
73
2292
Просверлите 2 отверстия в стене Ø8, глубиной 50мм. Положение отверстий согласно схеме. Высота установки дюбелей определяется по композиции. Установите в отверстия дюбеля, затем шуруы-крючки.
ВНИМАНИЕ!
На надежность подвески может влиять качество стены. Шурупы совместно с дюбелями предназначены для использования с полнотелыми кирпичами и бетоном.
11мм
ПОЛ

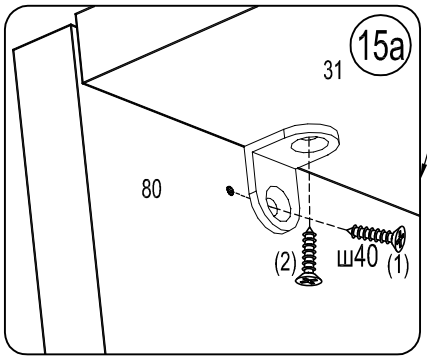
15а
31
80
(2)
ш40
(1)

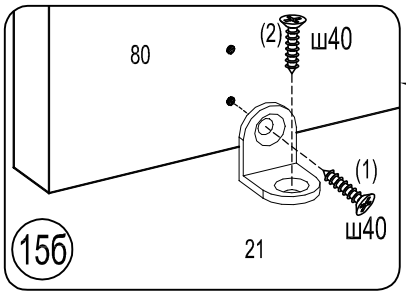
80
(2)
ш40
(1)
ш40
15б
21

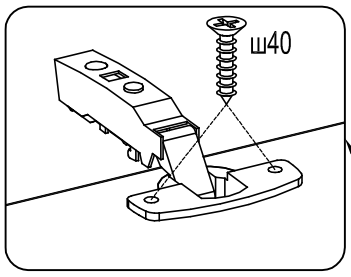
ш40

15
Закрепите крышку стола снизу к стеновой панели при помощи крепежного уголка. Для этого сначала накернить отверстия шилом, используя к качестве шаблона крепежный уголок, затем закрепить саморезами Ш5
21
ш5
15в
20

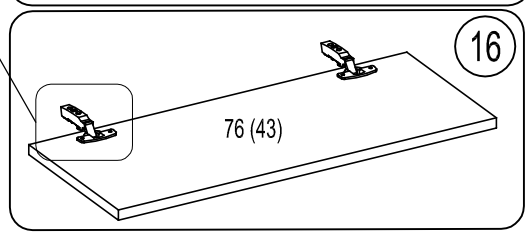
16
76 (43)